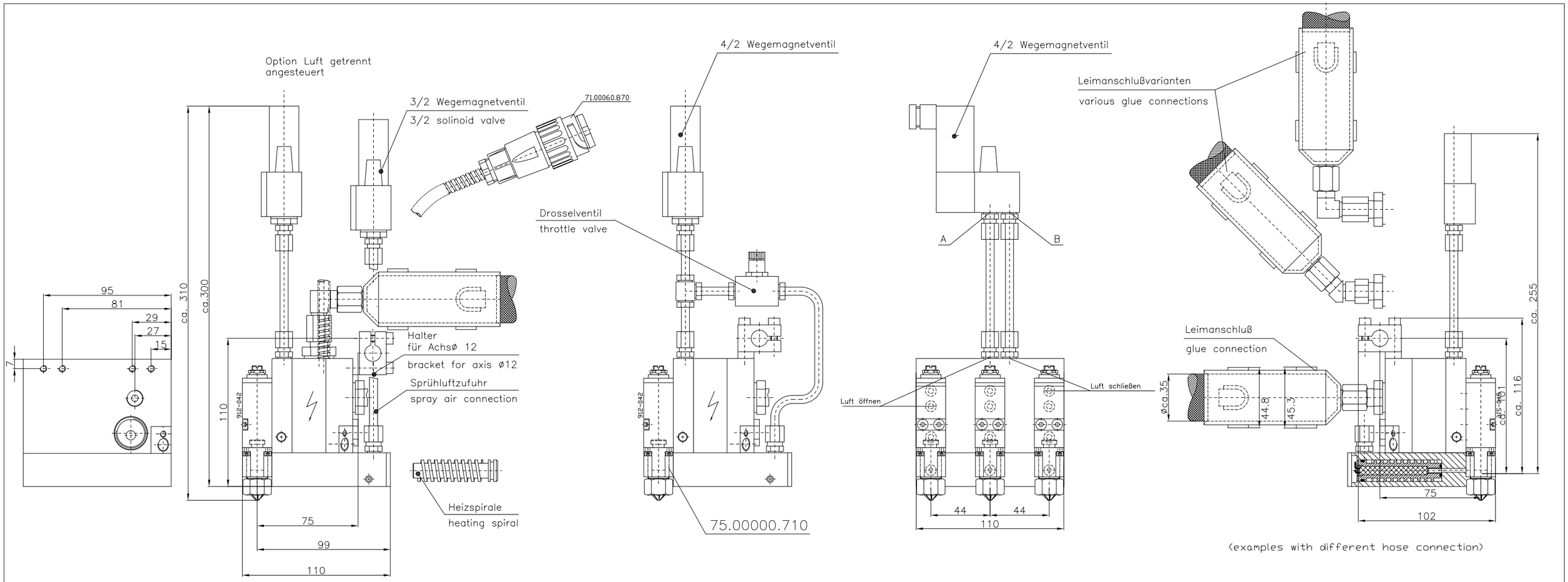

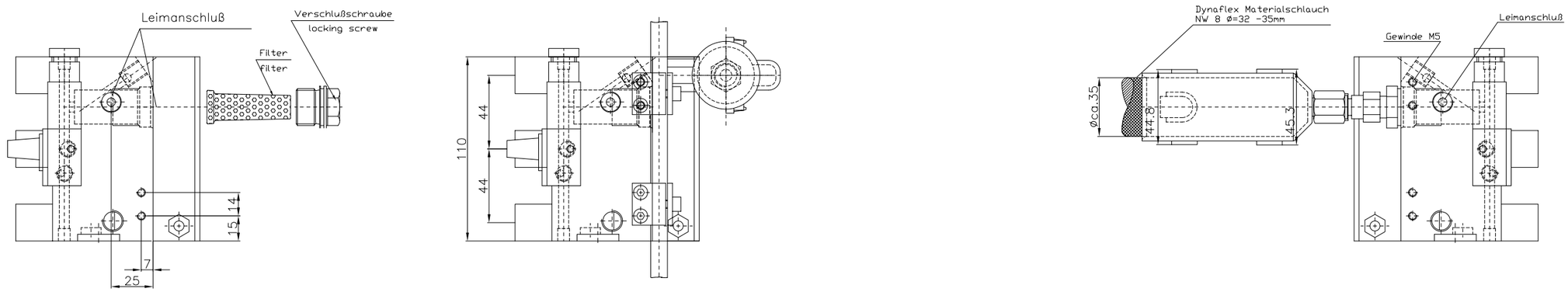

Alle Rechte vorbehalten - Copyright reserved

Dynatec Klebetechnik	CAD	Allgemeintoleranzen DIN 7168 - f	Maßstab 1:1
		DIN 6784	Versorgungskopf (Application head) 110/3/44 mit Filter, Schlauch u. Halter
		Datum / Name	
		Bearb. 20.06 Kl-Kabelal	
		Gepr.	
		Ers. für/Ersetzt durch	75.11003.842
Zust. Aenderung Datum Name Gepr.			Blatt von 1